KULLANIM SUYU ISITMASI, ISITMA DESTEĞİ VE HAVUZ ISITMASI

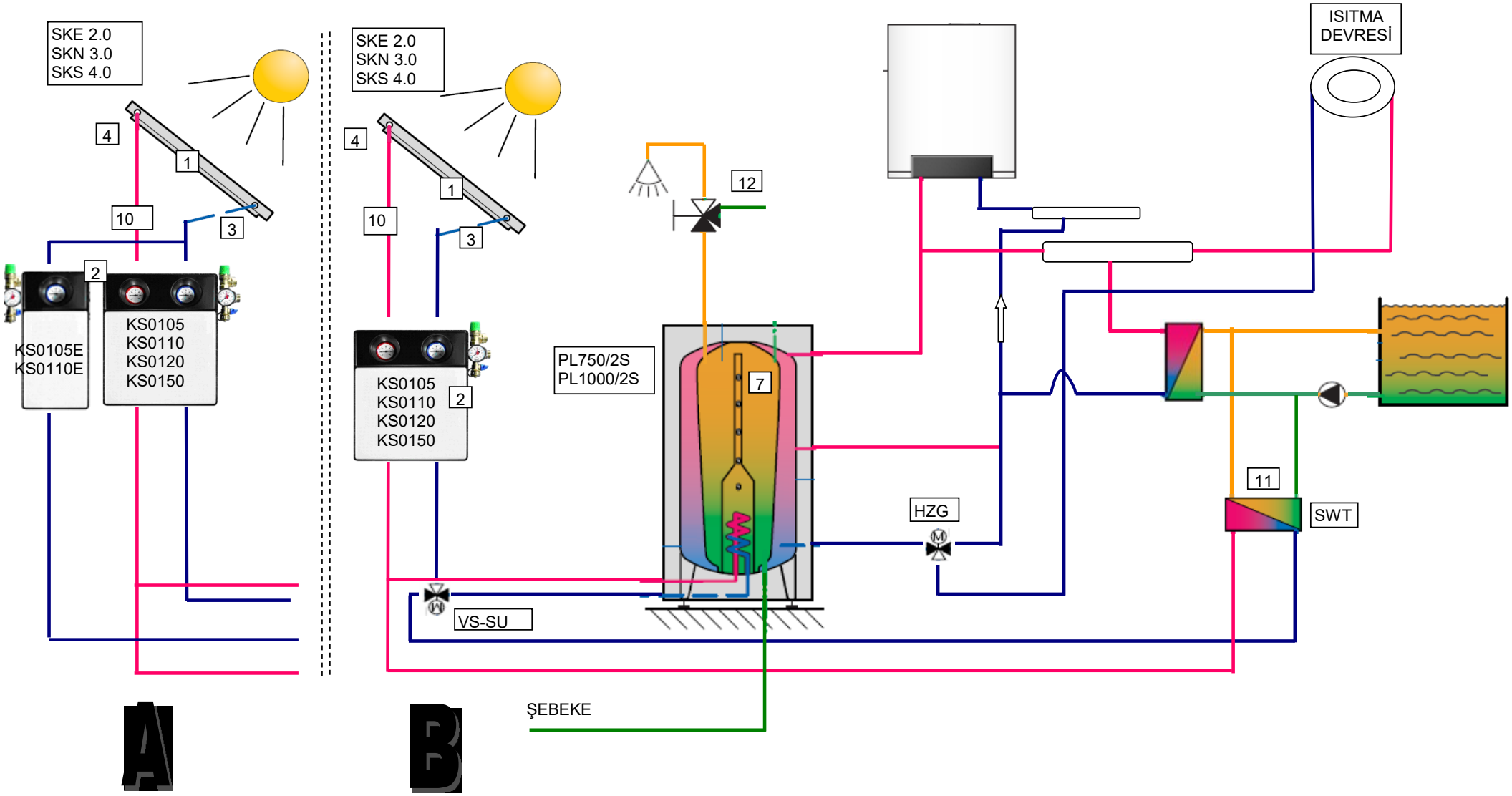

Alternatif çözüm

SİSTEM 7